MICROPOWER PS400

JP

Behringer へようこそ

Behringer MICROPOWER PS400 をご購入いただき、誠にありがとうございます。この超小型ファンタム電源は、ファンタム電源を含まないミキサーとマイクプリアンプで使用してください。PS400：

- あらゆるタイプのコンデンサーマイクにファンタム電源（+ 12V または + 48V ）を供給します
- マイク信号をミキサーまたはマイクプリアンプにルーティングします

◊ **このドキュメントの最後に記載されている安全上の注意をお読みください。**

コネクタと制御要素

このセクションでは、各 PS400 コネクタと制御要素について説明します。

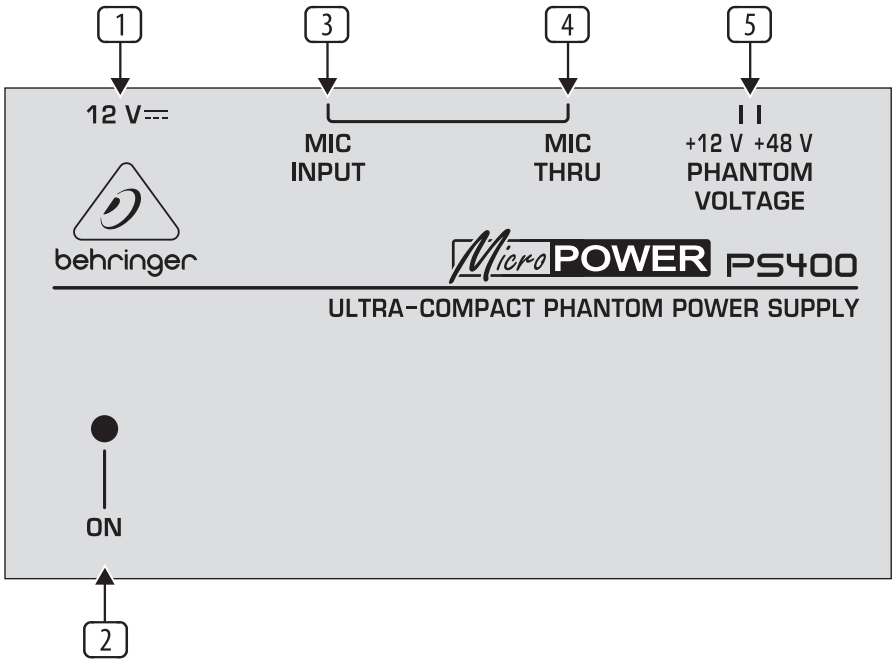

図1：PS400コネクタと制御要素

V 6.0

1 **12 V⎓** コネクタ：
電源ユニットを PS400 に接続するには、12V コネクタを使用します。電源ユニットを主電源に接続すると、PS400 の電源が自動的にオンになります。ユニットを主電源から外すには、メインコードプラグを引き抜きます。

2 **オン** LED：ユニットが主電源に接続されるとすぐに、ONLED が点灯します。

3 **マイク入力** コネクタ：
PS400 にマイク信号を送信するには、XLR コネクタを含むオーディオケーブルが必要です。プラグ：

- 1 つの XLR コネクタを MICINPUT コネクタに接続します
- コンデンサーマイクへのもう一方の XLR コネクター

4 **マイクスルー** コネクタ：
PS400 からのマイク信号をミキサーまたはマイクプリアンプにルーティングするには、XLR コネクタを含むオーディオケーブルが必要です。プラグ：

- 1 つの XLR コネクタを MICTHRU コネクタに接続します
- もう一方の XLR コネクターは、ミキサーのマイク入力、またはマイクプリアンプに接続します。

5 **+12 V / + 48V ファントム電圧 スイッチ**：
必要な電圧を選択するには、このスイッチを +12 V、または +48 Vの方向に押します。使用する値の詳細については、マイクの製造元からの指示を参照してください。

シリアルナンバー：ユニットを登録するには、PS400 の下部にあるシリアル番号を使用します。

セットアップ例

以下は、PS400 のセットアップ方法の例です。

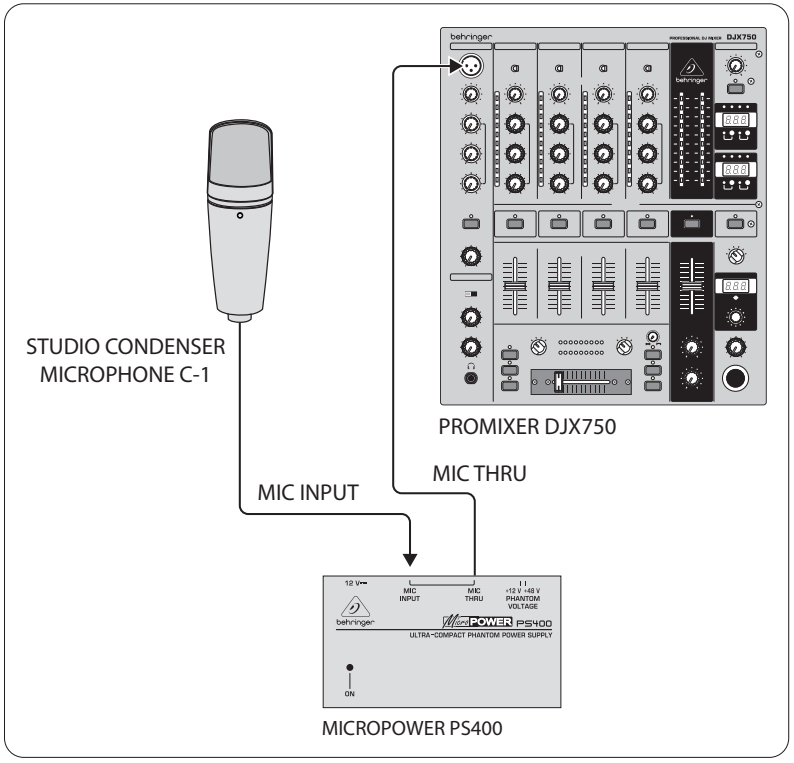

図 2：PS400 のセットアップ例

JP 安全にお使いいただくために

1) これらの指示を読んでください。
2) これらの指示を守ってください。
3) すべての警告に注意してください。
4) すべての指示に従います。
5) この装置を水の近くで使用しないでください。
6) 乾いた布でのみ拭いてください。
7) 換気口をふさがないでください。製造元の指示に従ってインストールしてください。
8) ラジエーター、ヒートレジスター、ストーブ、または熱を発生するその他の装置（アンプを含む）などの熱源の近くに設置しないでください。
9) 極性または接地タイプのプラグの安全目的を無効にしないでください。極性プラグには 2 つのブレードがあり、一方が他方よりも幅が広くなっています。接地タイプのプラグには、2 つのブレードと 3 つ目の接地プロングがあります。安全のため、ワイドブレードまたは 3 番目のプロングが用意されています。付属のプラグがコンセントに合わない場合は、電気技師に相談して、廃止されたコンセントの交換を依頼してください。
10) 特にプラグ、コンビニエンスレセプタクル、およびそれらが装置から出るポイントで、電源コードが歩いたり挟まれたりしないように保護します。
11) メーカーが指定したアタッチメント/アクセサリーのみを使用してください。
12) メーカーが指定した、または装置と一緒に販売されたカート、スタンド、三脚、ブラケット、またはテーブルでのみ使用してください。カートを使用する場合は、カートと装置の組み合わせを移動するときに、転倒による怪我を防ぐように注意してください。
13) 雷雨の間、または長期間使用しない場合は、この装置のプラグを抜いてください。
14) すべてのサービスを資格のあるサービス担当者に依頼してください。電源コードやプラグの損傷、液体のこぼれ、物体の落下、雨や湿気にさらされた、正常に動作しないなど、装置が何らかの形で損傷した場合は、修理が必要です。または削除されました。

技術仕様

マイク入力とマイクスルー

タイプ	XLRコネクター バランスの取れた

ファンタム電源

電圧（切り替え可能）	＋12Vまたは＋48V

電源

メインコネクタ	外部電源、12 V / 150 mA

主電源電圧

アメリカ/カナダ	120 V～、60 Hz
中国/韓国	220 V～、50 Hz
英国/オーストラリア	240 V～、50 Hz
ヨーロッパ	230 V～、50 Hz
日本	100 V～、50～60 Hz
消費電力	約 2 W

寸法 / 重量

寸法（H x D x W）	約 2¼x1¼x4 " (約58 x 32 x 103 mm)
重量	約 0.8 ポンド/0.36 kg

動作周囲温度 45°C まで

Behringer は常に最高の専門的基準を維持するために努力しています。これらの取り組みの結果、事前の通知なしに既存の製品に変更が加えられる場合があります。仕様と外観は、記載または図解されているものとは異なる場合があります。

法的放棄

ここに含まれる記述、写真、意見の全体または一部に依拠して、いかなる人が損害を生じさせた場合にも、Music Tribe は一切の賠償責任を負いません。技術仕様、外観およびその他の情報は予告なく変更になる場合があります。商標はすべて、それぞれの所有者に帰属します。Midas、Klark Teknik、Lab Gruppen、Lake、Tannoy、Turbosound、TC Electronic、TC Helicon、Behringer、Bugera、Aston Microphones および Coolaudio は Music Tribe Global Brands Ltd. の商標または-登録商標です。
© Music Tribe Global Brands Ltd. 2021 無断転用禁止。。

限定保証

適用される保証条件と Music Tribe の限定保証に関する概要については、オンライン上 community.musictribe.com/pages/support#warranty にて詳細をご確認ください。

We Hear You

behringer