MICROPOWER PS400

PT

Bem-Vindo a Behringer

Muito obrigado pela confiança que demonstrou em nós com a compra do BEHRINGER MICROPOWER PS400. Use esta fonte de alimentação ultra-compacta Phantom para misturadores e pré-amplificadores com microfone que não incluam fontes de alimentação Phantom. O PS400:

- fornece corrente Phantom (+12 V ou +48 V) a qualquer tipo de microfone de condensador
- encaminha o sinal de microfone para um misturador ou um pré-amplificador de microfone

◊ **Por favor, leia as instruções de segurança que aparecem no final deste documento.**

Elementos de Comando e Ligações

Esta secção ilustra e descreve cada conector e comando PS400.

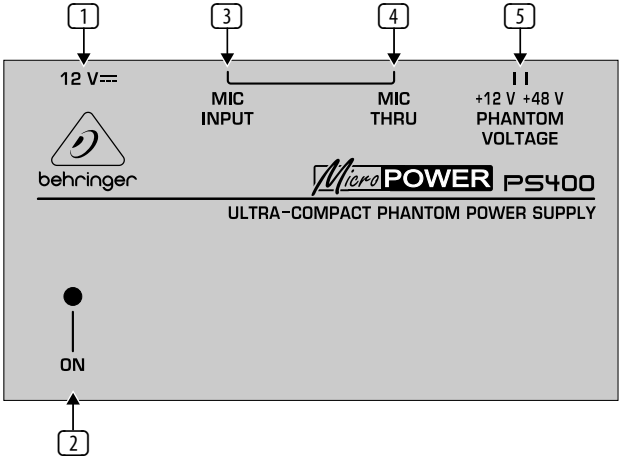

Fig. 1: Conectores e comandos do PS400

1 Conector **12 V⎓** :
Para ligar a unidade de alimentação eléctrica ao PS400, use o conector 12 V. Ligar a unidade de alimentação eléctrica liga automaticamente o PS400. Para desligar a unidade da corrente, desligue a ficha do cabo eléctrico.

2 **LED ON** :
Logo que a unidade esteja ligada à corrente, o LED ON acende-se.

3 Conector **MIC INPUT** :
Para enviar um sinal de microfone para o PS400, precisa de um cabo áudio que inclui conectores XLR. Ficha:

- um conector XLR ao conector MIC INPUT
- o outro conector XLR ao microfone do condensador

4 Conector **MIC THRU** :
Para encaminhar o sinal do microfone do PS400 para um misturador ou um pré-amplificador de microfone, precisa de um cabo áudio com conectores XLR. Ficha:

- um conector XLR ao conector MIC THRU
- o outro conector XLR à entrada de microfone de um misturador ou, alternativamente, um pré-amplificador de microfone

5 Interruptor **+12 V / +48 V PHANTOM VOLTAGE** :
Para seleccionar a voltagem de que necessita, mova este interruptor para +12 V ou, alternativamente, +48 V. Para pormenores sobre o valor a utilizar, consulte as instruções do fabricante do microfone.

SERIAL NUMBER : Para registar a unidade, use o número de série que está localizado na parte inferior do PS400.

Exemplo de Configuração

O seguinte é um exemplo de como configurar o PS400:

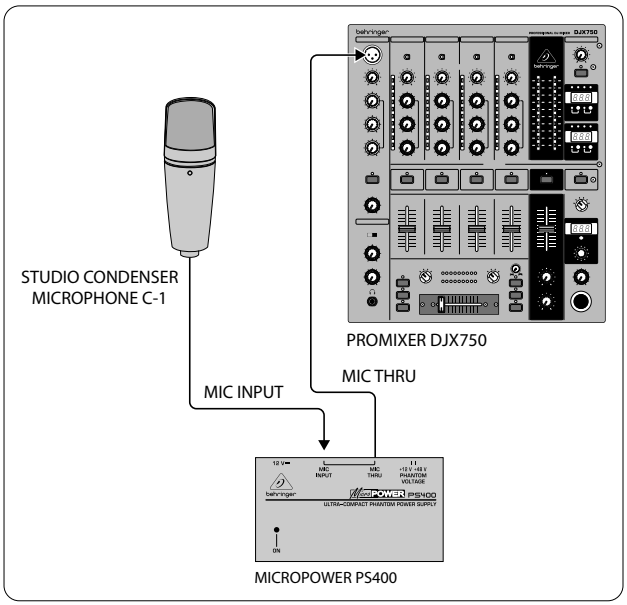

Fig. 2: Exemplo de configuração PS400

PT

Garantia Limitada

Para obter os termos de garantia aplicáveis e condições e informações adicionais a respeito da garantia limitada do MUSIC group, favor verificar detalhes na íntegra através do website www.music-group.com/warranty.

Dados Técnicos

Mic Input e Mic Thru	
Tipo	Conector XLR, balanceado
Fonte de Alimentação Phantom	
Voltagem (comutável)	+12 V ou +48 V
Fonte de Alimentação	
Conector eléctrico	Fornecimento externo, 12 V⎓ / 150 mA
Voltagem Eléctrica	
EUA/Canadá	120 V~, 60 Hz
China/Coreia	220 V~, 50 Hz
Reino Unido/Austrália	240 V~, 50 Hz
Europa	230 V~, 50 Hz
Japão	100 V~, 50 - 60 Hz
Consumo de energia	aprox. 2 W
Dimensões/Peso	
Dimensões (A x P x L)	aprox. 58 x 32 x 103 mm
Peso	aprox. 0,36 kg

A empresa BEHRINGER envida esforços contínuos no sentido de assegurar o maior standard de qualidade possível. Modificações necessárias serão realizadas sem aviso prévio. Os dados técnicos e a imagem do aparelho poderão, por este motivo, apresentar diferenças em relação às indicações e figuras fornecidas.

PT Instruções de Segurança Importantes

1) Leia estas instruções.
2) Guarde estas instruções.
3) Preste atenção a todos os avisos.
4) Siga todas as instruções.
5) Não utilize este dispositivo perto de água.
6) Limpe apenas com um pano seco.
7) Não obstrua as entradas de ventilação. Instale de acordo com as instruções do fabricante.
8) Não instale perto de quaisquer fontes de calor tais como radiadores, bocas de ar quente, fogões de sala ou outros aparelhos (incluindo amplificadores) que produzam calor.
9) Não anule o objectivo de segurança das fichas polarizadas ou do tipo de ligação à terra. Uma ficha polarizada dispõe de duas palhetas sendo uma mais larga do que a outra. Uma ficha do tipo ligação à terra dispõe de duas palhetas e um terceiro dente de ligação à terra. A palheta larga ou o terceiro dente são fornecidos para sua segurança. Se a ficha fornecida não encaixar na sua tomada, consulte um electricista para a substituição da tomada obsoleta.
10) Proteja o cabo de alimentação de pisadelas ou apertos, especialmente nas fichas, extensões, e no local de saída da unidade.
11) Utilize apenas ligações/acessórios especificados pelo fabricante.
12) Utilize apenas com o carrinho, estrutura, tripé, suporte, ou mesa especificados pelo fabricante ou vendidos com o dispositivo. Quando utilizar um carrinho, tenha cuidado ao mover o conjunto carrinho/dispositivo para evitar danos provocados pela terpidação.
13) Desligue este dispositivo durante as trovoadas ou quando não for utilizado durante longos períodos de tempo.
14) Qualquer tipo de reparação deve ser sempre efectuado por pessoal qualificado. É necessária uma reparação sempre que a unidade tiver sido de alguma forma danificada, como por exemplo: no caso do cabo de alimentação ou ficha se encontrarem danificados; na eventualidade de líquido ter sido derramado ou objectos terem caído para dentro do dispositivo; no caso da unidade ter estado exposta à chuva ou à humidade; se esta não funcionar normalmente, ou se tiver caído.

O MUSIC Group não se responsabiliza por perda alguma que possa ser sofrida por qualquer pessoa que dependa, seja de maneira completa ou parcial, de qualquer descrição, fotografia, ou declaração aqui contidas. Dados técnicos, aparências e outras informações estão sujeitas a modificações sem aviso prévio. Todas as marcas são propriedade de seus respectivos donos. MIDAS, KLARK TEKNIK, LAB GRUPPEN, LAKE, TANNOY, TURBOSOUND, TC ELECTRONIC, TC HELICON, BEHRINGER e BUGERA são marcas ou marcas registradas do MUSIC Group IP Ltd.
© MUSIC Group IP Ltd. 2017 Todos direitos reservados.