V-TONE ACOUSTIC DRIVER DI ADI21

Acoustic Amp Modeler/Direct Recording Preamp/DI Box

Obrigado por demonstrar sua confiança em nossa empresa comprando o V-TONE ACOUSTIC ADI21. Este driver para violão é projectado para todos os violonistas que buscam mais sons para atingir máxima flexibilidade e criatividade. Graças a sua secção EQ de alto desempenho (incluindo médios paramétricos) e a integrada Emulação de Válvula/Microfone, o ADI21 dá a seu violão um som natural com saturação suave, exactamente como se você estivesse usando microfone.
Além disso, o ADI21 funciona com uma caixa padrão de injecção directa ultra-transparente quando utilizada no modo de desvio.

A caixa DI (Injecção Directa) permite que você envie um sinal directamente de uma saída não balanceada de alta impedância (como uma guitarra eléctrica) e a conecte à entrada balanceada de microfone de um console de mixagem.

Seja para palco, gravação, ensaio ou aquecimento, o V-TONE ACOUSTIC ADI21 da Behringer é a opção natural para aqueles que estejam buscando excelente tom com uma configuração simples.

1. Elementos de Controlo

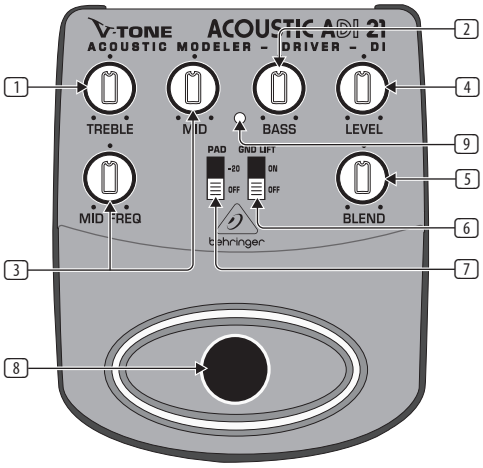

Elementos de controlo

1 O controlo **TREBLE** actua na faixa de altas frequências do sinal (±12 dB).

2 O controlo **BASS** permite reforçar/atenar a faixa de baixas frequências (±12 dB).

3 O controlo **MID** permite reforçar u atenuar as frequências médias (±12 dB).
O controlo MID FREQ permite seleccionar a frequêcia central (170 Hz a 3,5 kHz) que será reforçada ou atenuada.

4 O controlo **LEVEL** ajusta o nível de saída do ADI21.

5 O controlo **BLEND** activa o circuito embutido de emulação de válvula/microfone. Na maioria dos casos,você provavelmente o colocará no máximo (100%). Se desejarouvir um pouco do timbre distinto de uma pickup piezo ou reduzir a quantidade de compressão, simplesmente gire o controlo no sentido anti-horário.

6 Quando activado, o **GND LIFT** desconecta a conexão terra entre a entrada e saída. Dependendo da aterragem do equipamento conectado, isto pode eliminar zumbido ou loops de terra.

7 A chave -20 dB **PAD** atenua nível de saída do BAL OUT (ver 10) em -20 dB. Deve ser activado quando o nível de saída for muito alto para a entrada de microfone do canal do mixer.

◊ **Antes de utilizar a chave PAD, certifique-se de que é opré-amplificador do microfone no console de mixagem que está ceifano e não o ADI21. Deve-se atenuar o sinal de saída através da chave PAD, apenas se o LED CLIP do canal do microfone estiver se acendendo frequentemente ou permanecer aceso.**

8 Utilize o pedal para activar/desactivar todas as funções de tom (EQ, emulação de microfone/válvula). Quando desactivado, o ADI21 funciona apenas como caixa padrão DI transparente.

9 Este LED acende-se quando o efeito está activado (ver 8).

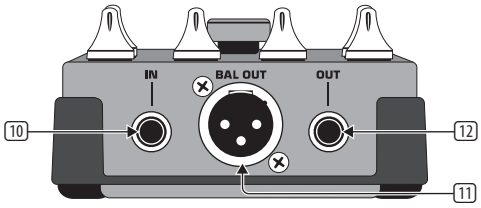

Conectoes

10 Utilize este conector TS de ¼" **INPUT** para conectar no cabo de instrumento de seu violão ou outros instrumentos.

11 **BAL OUT** é a saída de nível de microfone balanceada do ADI21. Utilize um cabo XLR (microfone) blanceado de alta qualidade para conectar o driver um onsole demixagem.

12 O conector TS de ¼" **OUT** não balanceado envia o sinal ao amplificador de se violão.

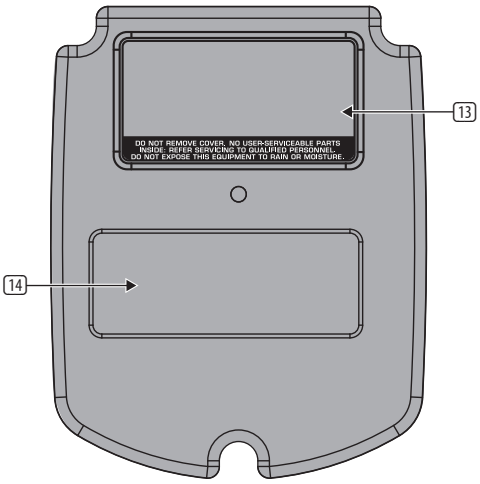

Parte inferior do ADI21

13 **NÚMERO DE SÉRIE**. O número de série do ADI21 está localizado na parte inferior.

14 **COMPARTIMENTO DE BATERIA**. Abra a tampa para instalar ou substituir a bateia de 9V (ver também o Capítulo "REQUISITOS DE ENERGIA").

◊ **O ADI21 é alimenado assim qu você insere um plugue na ENTRADA [INPUT]. A bateria é "desconectada" qundo o plugue é retirado. Por este motivo, o ADI21 não possui chave liga/desliga. Para prolongar a vida da bateria, sempre desconecte a entrada quando o driver não estiver em uso.**

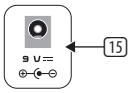

Conector da fonte de alimentação

15 Utilize a conexão **DC IN** para conectar uma fonte de alimentação de 9V (não fornecida). Para maiores detalhes, ver Capítulo "REQUISITOS DE ENERGIA".

behringer

2. Instruções de Segurança

Não utilize na proximidade de água, nem instale perto de fontes de calor. Use apenas conexões e acessórios autorizados. Não repare o seu produto. Contacte o nosso pessoal qualificado para consertos ou reparações, especialmente se o cabo ou a tomada de alimentação estiverem danificados.

3. Garantia

Para obter os termos de garantia aplicáveis e condições e informações adicionais a respeito da garantia limitada do Music Tribe, favor verificar detalhes na íntegra através do website musictribe.com/warranty.

4. Especificações

Entrada	
Conector	¼" TS
Impedância	4,7 MΩ

Saída	
Conector	¼" TS
Impedância	1 kΩ

Saída Balanceada	
Conector	XLR
Impedância	200 Ω
Alimentação	9 V, >50 mA CC regulada
Conector de alimentação	tomada CC de 2mm, centro negativo
Bateria	9 V tipo 6LR61
Consumo de energia	25 mA

Dimensões/Peso	
Dimensões (A x L x P)	approx. 5 x 3 9/10 x 2" approx. 127 x 100 x 50 mm
Peso	approx. 0.46 kg

A empresa Behringer envida esforços contínuos no sentido de assegurar o maior standard de qualidade possível. Modificações necessárias serão realizadas sem aviso prévio. Os dados técnicos e a imagem do aparelho poderão, por este motivo, apresentar diferenças em relação às indicações e figuras fornecidas.

5. Configurações de Amostra

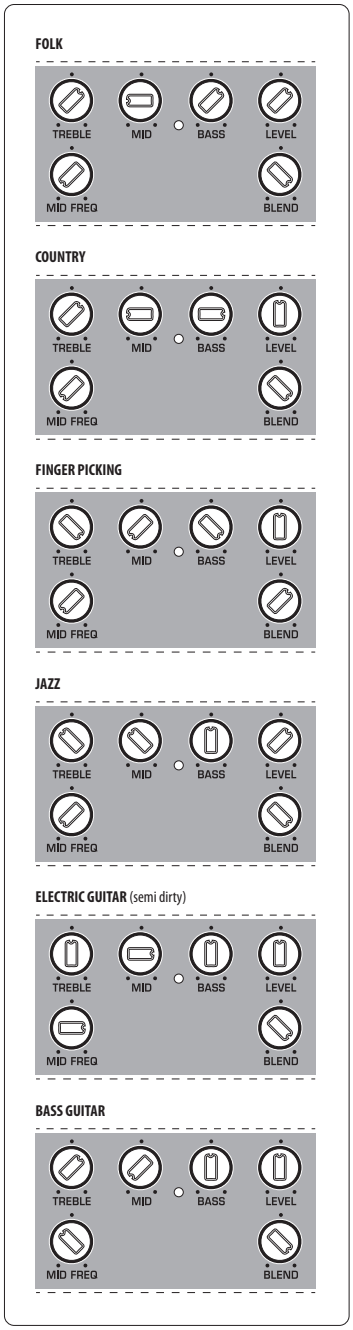

O Music Tribe não se responsabiliza por perda alguma que possa ser sofrida por qualquer pessoa que dependa, seja de maneira completa ou parcial, de qualquer descrição, fotografia, ou declaração aqui contidas. Dados técnicos, aparências e outras informações estão sujeitas a modificações sem aviso prévio. Todas as marcas são propriedade de seus respectivos donos. Midas, Klark Teknik, Lab Gruppen, Lake, Tannoy, Turbosound, TC Electronic, TC Helicon, Behringer, Bugera, Oberheim, Auratone e Coolaudio são marcas ou marcas registradas do Music Tribe Global Brands Ltd. © Music Tribe Global Brands Ltd. 2021 Todos direitos reservados.