MICROPOWER PS400

ES

Bienvenido a Behringer

Gracias por brindarnos su confianza al adquirir la MICROPOWER PS400 de BEHRINGER.
Esta ultracompacta fuente de alimentación fantasma le será muy útil con mesas de mezcla y preamplificadores de micrófono que no incluyan fuente de alimentación fantasma.
La PS400:

- provee alimentación fantasma (+12 V o +48 V) a cualquier tipo de micrófono de condensador
- transmite la señal de micrófono a un mezclador o preamplificador de micrófono

◊ **Por favor lea las instrucciones de seguridad al final de este documento.**

Conectores y Elementos de Control

En esta sección se ilustran y describen todos los conectores y elementos de control de la PS400.

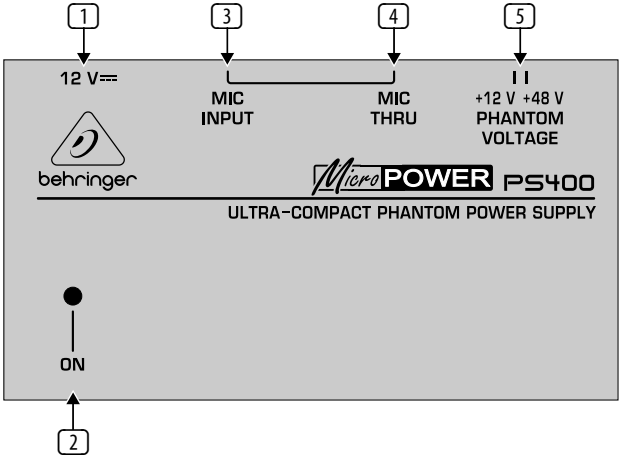

Fig. 1: Conectores y elementos de control de la PS400

1 Conector **12 V⎓** :
Para conectar la fuente de alimentación a la PS400, use el conector 12 V. La PS400 se enciende inmediatamente al conectar la fuente de alimentación a la red de corriente eléctrica. Para desconectar la unidad de la red eléctrica debe desenchufar la fuente de alimentación de la toma de corriente.

2 LED **ON**:
Al conectar la unidad a la red de corriente eléctrica se ilumina el LED ON.

3 Conector **MIC INPUT**:
Para enviar una señal de micrófono a la PS400 necesita un cable con conectores XLR. Conecte:

- uno de los conectores XLR en la entrada MIC INPUT, y
- el otro conector XLR al micrófono de condensador

4 Conector **MIC THRU**:
Para enviar la señal de micrófono de la PS400 a una mesa de mezclas o preamplificador de micrófono necesita un cable con conectores XLR. Conecte:

- uno de los conectores XLR en la entrada MIC THRU, y
- el otro conector XLR a la mesa de mezclas, o al preamplificador de micrófono

5 Interruptor **+12 V / +48 V PHANTOM VOLTAGE**:
Para seleccionar el voltaje necesario mueva este interruptor hacia **+12 V** o **+48 V**.
Para saber qué voltaje utilizar, refiérase al manual del micrófono.

NÚMERO DE SERIE: El número de serie, localizado en la parte inferior de la PS400, le será requerido para registrar su producto.

Ejemplo de Conexión

El siguiente ejemplo muestra cómo conectar la PS400:

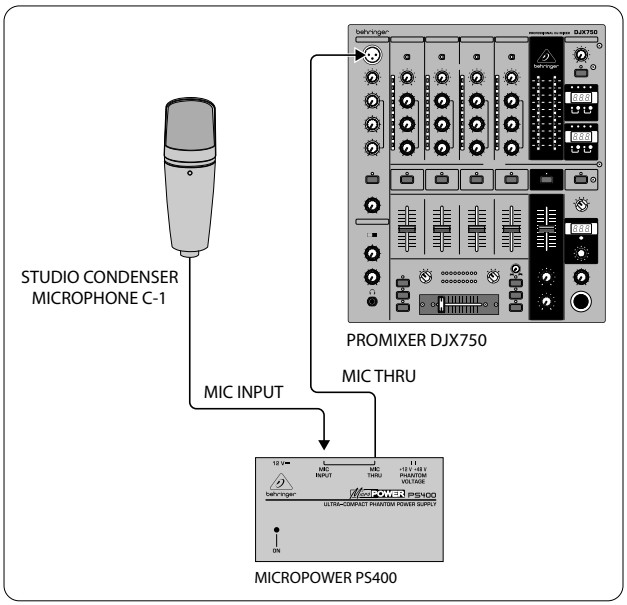

Fig. 2: Ejemplo de conexión de la PS400

Garantía Limitada

Si quiere conocer los detalles y condiciones aplicables de la garantía así como información adicional sobre la Garantía limitada de MUSIC group, consulte online toda la información en la web www.music-group.com/warranty.

ES

Especificaciones Técnicas

Mic Input y Mic Thru	
Tipo	conector XLR, balanceado

Alimentación Fantasma	
Tensión (Conmutable)	+12 V o +48 V

Suministro de Energía	
Conexión de red	adaptador de corriente externo, 12 V⎓ / 150 mA
Tensión de Red	
EE.UU./Canadá	120 V~, 60 Hz
China/Corea	220 V~, 50 Hz
R.U./Australia	240 V~, 50 Hz
Europa	230 V~, 50 Hz
Japón	100 V~, 50 - 60 Hz
Consumo de potencia	2 W

Dimensiones/Peso	
Dimensiones (alt. x prof. x anch.)	aprox. 58 x 32 x 103 mm
Peso	aprox. 0,36 kg

BEHRINGER se esfuerza constantemente por mantener los más altos estándares profesionales. Como resultado de estos esfuerzos, algunos productos pueden sufrir modificaciones sin previo aviso. Las especificaciones y la apariencia pueden variar de las arriba mencionadas y/o mostradas.

ES Instrucciones de seguridad

1) Lea las instrucciones.
2) Conserve las instrucciones.
3) Preste atención a todas las advertencias.
4) Siga todas las instrucciones.
5) No use este aparato cerca del agua.
6) Limpie este aparato con un paño seco.
7) No bloquee las aberturas de ventilación. Instale el equipo de acuerdo con las instrucciones del fabricante.
8) No instale el equipo cerca de fuentes de calor tales como radiadores, acumuladores de calor, estufas u otros aparatos (incluyendo amplificadores) que puedan producir calor.
9) Por su seguridad, utilice siempre enchufes polarizados o con puesta a tierra, y no elimine o deshabilite nunca la conexión a tierra del aparato o del cable de alimentación de corriente. Para enchufes polarizados requiere una clavija de dos polos, uno de los cuales tiene un contacto más ancho que el otro. Una clavija con puesta a tierra dispone de tres contactos, dos polos y la puesta a tierra. El conector ancho y el tercer contacto, respectivamente, son los que garantizan una mayor seguridad. Si el enchufe suministrado con el equipo no se ajusta a su toma de corriente, consulte con un electricista para cambiar la toma de corriente obsoleta.
10) Proteja los cables de suministro de energía de tal forma que no sean pisados o doblados, especialmente los enchufes y los cables en el punto donde salen del aparato.
11) Use únicamente los dispositivos o accesorios especificados por el fabricante.
12) Use únicamente la carretilla, plataforma, trípode, soporte o mesa especificados por el fabricante o suministrados junto con el equipo. Al transportar el equipo, tenga cuidado para evitar daños y caídas al tropezar con algún obstáculo.
13) Desenchufe el equipo durante tormentas o si no va a utilizarlo durante un periodo largo.
14) Confíe las reparaciones únicamente a servicios técnicos cualificados. La unidad requiere mantenimiento siempre que haya sufrido algún daño, si el cable de suministro de energía o el enchufe presentaran daños, se hubiera derramado un líquido o hayan caído objetos dentro del equipo, si el aparato estuvo expuesto a la humedad o la lluvia, si ha dejado de funcionar de manera normal o si ha sufrido algún golpe o caída.

MUSIC Group no admite ningún tipo de responsabilidad por cualquier daño o pérdida que pudiera sufrir cualquier persona por confiar total o parcialmente en la descripciones, fotografías o afirmaciones contenidas en este documento. Las especificaciones técnicas, imágenes y otras informaciones contenidas en este documento están sujetas a modificaciones sin previo aviso. Todas las marcas comerciales que aparecen aquí son propiedad de sus respectivos dueños. MIDAS, KLARK TEKNIK, LAB GRUPPEN, LAKE, TANNOY, TURBOSOUND, TC ELECTRONIC, TC HELICON, BEHRINGER y BUGERA son marcas comerciales o marcas registradas de MUSIC Group IP Ltd. © MUSIC Group IP Ltd. 2017 Reservados todos los derechos.